平成１５年度　関東高校ソフトテニス団体選手権大会埼玉県予選会
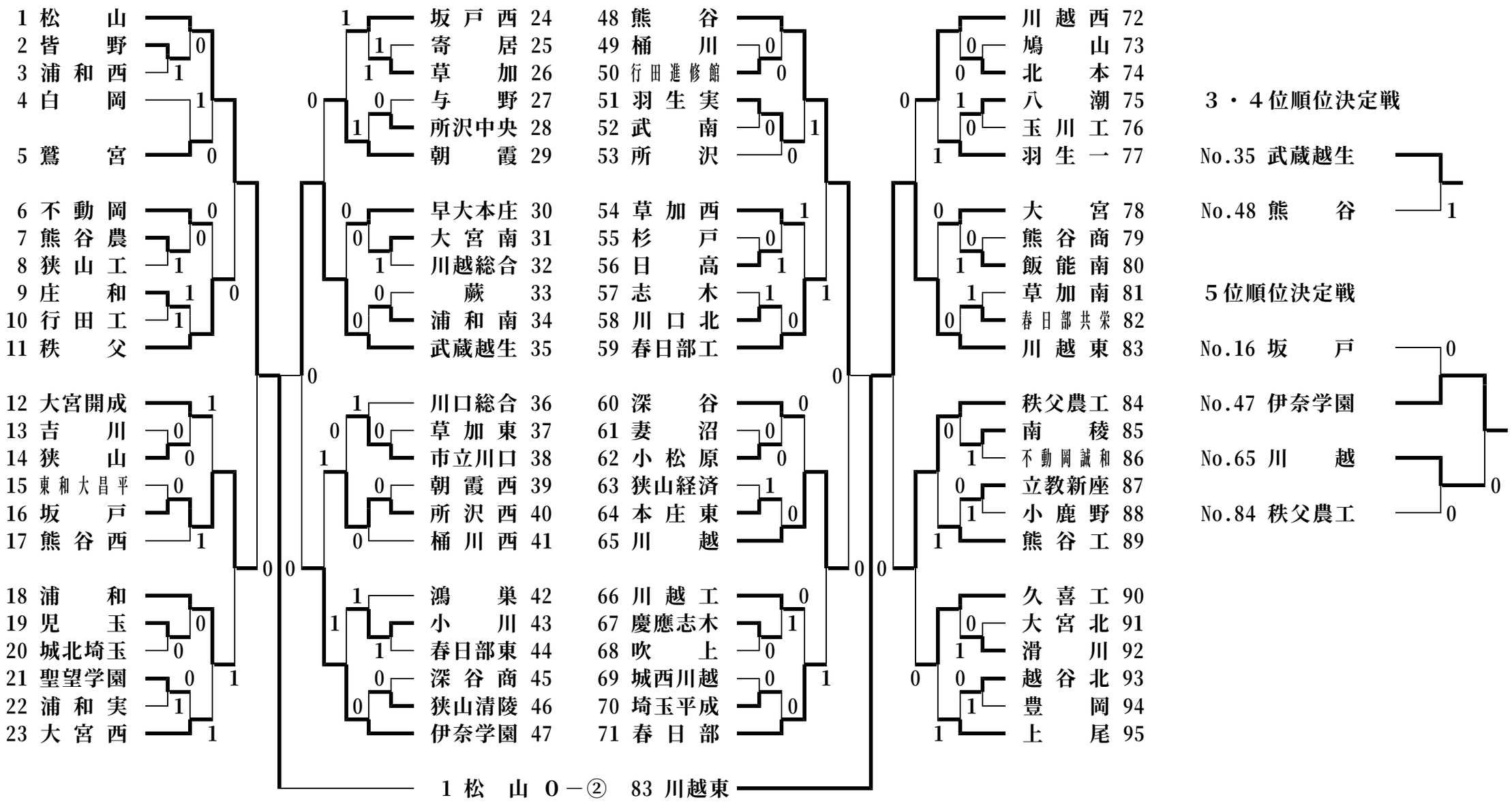
５／７（水）　会場：狭山市智光山公園テニスコート（第１日目）
５／９（金）　会場：東松山市営テニスコート　　（第２日目）